VOERENS BLAEDSJE

België - Belgique
PB 3790
12/3795

nr. 65 — januari, februari, maart 2020

Heem en Natuur Voeren

Pindakaas

Nog niet zo lang geleden hoorden we op het Nederlandse radioprogramma 'Vroege vogels' dat de kleine zangvogel in onze gebieden eigenlijk niet meer kan bestaan zonder bijvoeding door de mens! We schrokken ons rot want we beleven tot nu toe veel plezier aan 'die kleintjes', ook al zijn enkele jaren achter elkaar de jongen ten prooi gevallen aan katten uit de omgeving. Wij hebben jarenlang in de veronderstelling geleefd dat bijvoeren onjuist was, behoudens bij aanhoudende sneeuw en koude, en zagen bijvoeren als een ongewenste interventie in de habitat van de dieren. Bijvoeren zou tot luie en gemakzuchtige vogels leiden die vervolgens niet meer in staat zouden zijn voor zichzelf te zorgen.

Maar 'Vroege vogels' is een gerenommeerd radioprogramma waarin deskundigen hun inzichten delen. Wij raakten overtuigd. Om onze bijdrage te leveren aan 'het behoud' hebben we op aanraden van vrienden meteen een pot pindakaas gekocht. Voor de koolmeesjes een lekkernij, maar ook de zwarte roodstaart pikt 'een graantje mee'. De koolmezen ontdekten de pot onmiddellijk, even later schoven de zwarte roodstaarten aan en het werd een druk heen en weer rond de pot. Een genoegen om naar te kijken. De pindakaas wordt helemaal, maar dan ook hele-maal, leeg gegeten. De lege pot hoeft, bij wijze van spreken, niet eens meer in de afwas en kan zo hergebruikt worden. Het is een dankbare investering en al gauw merkten we dat het niet de 'beste' pindakaas hoeft te zijn en dat er zelfs in de tuinwinkels speciaal pindakaas voor vogels verkrijg baar is.

Maar we werden er ook onrustig van. Wat moet je doen als de pot weer leeg is? Meteen een nieuwe pot omdat anders die 'arme vogeltjes' niet weten wat ze moeten eten? Of vallen ze bij een 'lege pot' gewoon weer terug op hun anderen voedingsbronnen? Of beschouwen de vogeltjes de pindakaas als 'aanvullend' of 'vervangend'? En als we er even niet zijn en de pot is leeg? Maar meteen meerdere potten ophangen? Wij weten het niet en tot nu toe haasten we ons een bij een lege pot onmiddellijk een nieuwe op te hangen. De pindakaas is een vast item op het boodschappenlijstje geworden. We leveren onze bijdrage maar helemaal bevredigend is het niet. We weten niet in welke 'keten' we nu terecht gekomen zijn en of het inderdaad 'per saldo' verstandig is. Of zijn we er te tobberig over?

En laatst was op de radio – een serieus bericht – te vernemen dat er een hele grote zwerm koolmezen vanuit Oost-Europa op weg is naar onze contreien. De deskundigen konden 'de trek' niet verklaren. Wij vroegen ons onmiddellijk af of daar doorgedrongen is dat er hier pindakaas te over is...

Ferdinand Mertens

Staat er een rood kruisje bij je adres? Dan is het tijd om je lidgeld voor 2020 te betalen.

Maak **€ 15,00** – meer mag ook ☺ – over op onze

bankrekening **BE10 7353 5203 4004**

met vermelding 'lidgeld 2020'.

Ook wie nog geen (steunend) lid is kan op deze manier lid worden. Stuur dan ook een e-mail met je naam en adresgegevens naar joep@heemennatuurvoeren.be.

526 Pindakaas
527 Presentatie van d'r Koeënwoof 2019
528 Opslagplaatsen, windturbines en hagelnetten
529 Voor of tegen windturbines
531 Levensverhalen in een koekjestrommel
Rare verhalen over zwammen
532 Krijgen de 'elektrische torens' een nieuw leven?
533 Hout voor de kerk
Zwarte vogels
534 Wie was Joseph Kerff?
535 Beheerwerken in Altenbroek
537 Werkwinkel
Neteldoek
Voerense uitdrukkingen

Het Voerens Blaedsje is het kwartaalbericht van **Heem en Natuur Voeren**.

Secretariaat: Ferdinand Mertens, Veurs 65, 3790 Sint-Martens-Voeren
secr@heemennatuurvoeren.be

http://heemennatuurvoeren.be
IBAN: BE10 7353 5203 4004 BIC: KREDBEBB

Samenstelling en eindredactie: Rik Palmans, Sint-Pieterstraat 7, 3792 Sint-Pieters-Voeren, rik@heemennatuurvoeren.be

Aan dit Blaedsje werkten mee: Liselotte Bollen, Ingrid Briers, Joep Buysen, Julien Geelen, George Gubbels, Ferdinand Mertens, Rik Palmans, Rita Plattau, Jos Tuerlinckx.

Afgiftekantoor 3790 Voeren, Erkenningsnummer P 303632
Verantwoordelijke uitgever: Rita Plattau, Ketten 13, 3798 's-Gravenvoeren

Gezellige presentatie van d'r Koeënwoof 2019

Op een zonnige maar koude zondagochtend, 17 november, hadden zich meer dan 50 leden van Heem en Natuur Voeren verzameld bij de ingang van de forellenkwekerij in Sint-Pieters-Voeren. Onze voorzitter Rita Plattau heette iedereen hartelijk welkom en legde uit waarom we juist dáár bijeen kwamen. Elk jaar proberen we de locatie te linken aan één of meer artikels uit ons jaarboek, *d'r Koeënwoof*. En dit jaar schreef Julien Geelen er een over de kweek van verschillende soorten forellen in Sint-Pieters-Voeren. Daarom leidde hij nu het gezelschap vanaf het broedhuis langs de visvijvers tot aan de bron van de Voer en vertelde de nodige wetenswaardigheden, terwijl iemand van de kwekerij forellen uit het water haalde om ze ons goed te kunnen laten zien.

Ook hadden we toestemming om de binnenplaats van de Commanderie te bezichtigen. Geboren en opgegroeid in Sint-Pieters-Voeren herinnerde Julien zich ook aardige anekdotes van vroeger. Toen hij nog op de lagere school zat en de klas op een warme zomerdag felle dorst had, mocht het braafste jongetje van de klas, Julien dus, een emmer water gaan halen aan de bron, waarna iedereen een frisse slok kon drinken. Wij waren daarentegen eerder een beetje verkleumd ondertussen, dus kwam een kop hete koffie of chocolademelk in het warme restaurantje van de forellenkwekerij goed van pas.

Na deze pauze ging iedereen te voet naar de kerk van Sint-Pieters-Voeren. Emiel Lemmens, eveneens een rasechte bewoner van dit dorp, gaf in het originele dialect een korte toelichting bij zijn artikel over de klokken van de kerk. Daarna bestond de unieke gelegenheid de toren te beklimmen om de klokken te aanschouwen. Een onderneming die alleen geschikt was voor de wat smallere deelnemers.

Dan was het moment daar om *d'r Koeënwoof* te presenteren. Pas een paar dagen eerder van de drukkerij ontvangen werd het prachtig vormgegeven boekwerk eerst aan de aanwezige auteurs overhandigd en daarna aan de overige leden. De reacties waren al direct lovend, en ook ontvingen we naderhand nog enkele positieve e-mails. Dat doet de auteurs en de redactie deugd en zal ze zeker stimuleren om voor het volgende jaarboek weer een bijdrage te leveren.

Joep Buysen

Erratum

Op pagina 25 van *d'r Koeënwoof* (links onderaan) stond een foutje: de ontwikkeling van een forelleneitje duurt 420 ***temperatuurdagen***, dat is 42 dagen bij 10 °C.

Opslagplaatsen, windturbines en hagelnetten

Het toeval wilde dat er zich in Voeren op korte termijn drie met milieu en landschap verbonden problemen aandienden. Twee daarvan kwamen ter sprake op onze Werkwinkel in november. Toen we in verband daarmee een e-mail naar onze leden stuurden, zodat iedereen zijn standpunt kon laten horen, kregen we nog een derde probleem op ons bord.

Alles werd aan het rollen gebracht door de aanvraag van een agrariër – of beter: een bvba (Lavande) waar enkele Nederlandse agrariërs met landbouwbedrijven aan beide kanten van de grens deel van uitmaken – om in Teuven **een grote landbouwloods** te bouwen. Op de beoogde plek had transportbedrijf Weerts vroeger een (geasfalteerde) parkeerplaats en een kleine loods met een wasinstallatie voor zijn vrachtwagens. Op zich was dat al vreemd want het perceel lag in 'waardevol agrarisch gebied'. Weerts had er toch een vergunning voor weten te krijgen, al bleek nadien dat wat daarin stond niet helemaal overeenkwam met wat op het terrein werd aangelegd. Die vergunning, bijvoorbeeld voor de asfaltering, liep ook af bij het beëindigen van de activiteiten.

De aanvrager wil op die plek een **opslagplaats** bouwen voor stro en hooi, veevoeder, mest en machines. De omwonenden vrezen voor diverse vormen van overlast: stank, lawaai, verkeershinder en brandgevaar. Bij de aanvraag zat een tekst waarin de indieners 'hun verhaal doen'. Daarin kaderen zij de aanvraag in een project rond duurzame veehouderij, meer bepaald van Limousin-vleeskoeien. Het 'moederbedrijf' ligt in Baneheide, bij Simpelveld (NL), op ongeveer 14 km van Teuven. Sinds enkele jaren hebben ze ook een boerderij overgenomen in de Kloosterhofstraat in Teuven. Daar zijn op dit ogenblik al 150 dieren ondergebracht, maar de tekst van de aanvraag laat uitschijnen dat dit aantal op termijn kan aangroeien tot 600.

In de aanvraag is uitsluitend sprake van een link tussen de Kloosterhof en de nieuwe loods, maar in de praktijk blijken er nu ook al heel veel grensoverschrijdende transportbewegingen te zijn. Vooral dat laatste is verontrustend. In het bezwaarschrift dat we met Heem en Natuur indienden formuleerden we het zo: 'Door de toenemende druk van milieu- en landschapsbeschermende overheidsrichtlijnen in Nederland verplaatsen Nederlandse agrariërs (een deel van) hun landbouwactiviteiten (akkerbouw, veeteelt, opslag) naar België en exporteren zo de Nederlandse milieuproblemen. Dat lijkt ons ook hier het geval te zijn.' Eigenlijk is de situatie in Vlaanderen, bijvoorbeeld wat neerslag van stikstofverbindingen door onder meer veebedrijven betreft, nu al erger dan in Nederland. Maar dat besef is hier nog niet doorgedrongen en het zal dus nog even duren eer de publieke opinie en een politieke meerderheid zich daar druk over maken. (Je kent toch dit [Nederlandse] grapje: wat moet je doen als de wereld vergaat? Antwoord: naar België gaan, want daar gebeurt alles twintig jaar later.)

John van Can, een van de mede-eigenaars van bvba Lavande, was of is volgens De Limburger in Nederland verwikkeld in minstens drie juridische disputen met de overheid (provincie Limburg, gemeente Gulpen-Wittem en gemeente Simpelveld). Telkens ging het uiteindelijk om het verlagen van landschappelijke kwaliteiten door zijn agrarische activiteit. Hij geeft volgens ons te weinig garanties dat dergelijke problemen zich op termijn ook niet in Voeren zullen voordoen.

Het energiebedrijf Engie wil vijf **windturbines** bouwen op de grens tussen Warsage en 's-Gravenvoeren. Voor onze vereniging is het moeilijker om in deze kwestie een eenduidig standpunt in te nemen. Rita Plattau gaat er in een apart artikel dieper op in.

Medelid George Gubbels uit Noorbeek schreef ons naar aanleiding van dit project het volgende: 'Het ziet er naar uit dat er in het Nationaal Landschap Zuid-Limburg geen zonneweiden of windmolenparken zullen worden aangelegd. Wij willen het voorstel doen dat er van provinciewege geparticipeerd wordt in een windmolenpark in zee. Dat wil zeggen: de provincie betaalt mee aan de aanleg van zo'n windmolenpark en wordt mede-eigenaar; de stroomopwekking geldt als zijnde opgewekt in Limburg.' Maar het valt te betwijfelen of ze daar in onze Waalse buurgemeente oren naar hebben.

Het derde project gaat over de aanleg van bijna 5,5 ha **laagstamplantages** in Sint-Martens-Voeren (tussen de Knap en Veurserveld, en bij Veurs). Fruitboer Eric Loop wil die beveiligen met **hagelnetten.** Voor de plantages zelf is geen vergunning nodig, wel voor de netten omdat die hoger zijn dan 3,5

meter. In vergelijking met hoogstamboomgaarden zijn dergelijke plantages niet bepaald een verrijking van het landschap. Maar fruitteelt op hoogstam is nu eenmaal geen optie meer voor iemand die van de fruitproductie moet leven. En met laagstam kan hij zijn jaarinkomen verloren zien gaan door één hagelbui, wat zeker in tijden van klimaatverandering geen ondenkbaar risico is.

Wil je weten welke bouw- of verbouwingsaanvragen er in Voeren (of een andere gemeente) op dit ogenblik allemaal lopen? Surf dan naar https://www.omgevingsloket.be/omvPubliek/?openbaaronderzoek en vul 'Voeren' in het zoekveld in. Je kunt dan in de kolom rechts op het scherm over elk project bijkomende informatie opvragen.

Maar vooral de locatie bij Veurs is een plaats die van heel ver te zien is. De plastic netten zullen dus zeker een lelijke vlek zijn in het waardevolle landschap dat de Veursvallei is. Op de bijeenkomst over dit project, op zondag 3 november 2019, bleek dat een belangrijke reden van ongenoegen te zijn.

Anderen legden dan weer vooral de nadruk op de verspreiding van chemische bestrijdingsmiddelen waarmee omwonenden worden geconfronteerd. Nu zijn de reglementeringen in verband daarmee wel een heel stuk strenger geworden, maar het was duidelijk uit de reacties: de fruitboeren hebben nog heel veel werk om het wantrouwen daaromtrent bij consumenten en omwonenden terug te winnen.

Ondermeer omwille van de klimaatverandering wordt een verzekering tegen hagelschade voor de fruitkwekers steeds maar duurder en daarom is het interessanter om hagelnetten te hangen. Maar dan vraag je je toch wel af of we die op de langere termijn in álle laagstamplantages gaan zien... Dus ook hier draait de discussie niet alleen om de huidige situatie maar ook om mogelijke toekomstige ontwikkelingen.

Rik Palmans

Hagelnetten in een boomgaard in de buurt van Warsage. In de winter zijn ze opgerold maar in de zes maanden vóór de oogst zijn ze opengespreid.

Voor of tegen windturbines?

Het energiebedrijf Engie wil vijf windturbines bouwen op de grens tussen Warsage en 's-Gravenvoeren. Op hun website (http://uas.engie.com/content/uploads/sites/14/2019/05/20190507_RIP_Projet_ENGIE_Electrabel_Warsage_Dalhem_FINAL.pdf) kan je zien hoe Engie dit project voorstelt. Engie heeft nu 47 operationele windparken; 4 zijn onder constructie en op meer dan 80 plaatsen loopt nog onderzoek voor projecten. Diverse andere wind-energiebedrijven zijn daarnaast actief.

Intussen is zowat iedereen overtuigd van het belang van duurzame energie in de transitie naar een CO_2-neutrale samenleving. Dat windenergie daarin een rol kan spelen staat vast. Windparken op zee vergen een hogere investering maar de opbrengst is ook navenant. Daarnaast zijn vooral havens en bedrijventerreinen en hun omgeving geschikt voor de inplanting van windturbines omwille van de beperkte impact op het landschap en de directe koppeling tussen productie en verbruik. Inzake de grootschalige windturbines op het land (onshore) stond Vlaanderen in 2016 binnen Europa op de vierde plaats wat het geleverde vermogen betreft per vierkante kilometer na Nederland, Denemarken en Duitsland dat koploper is. (https://www.mijnepb.be/statistieken-windmolens-belgie).

De laatste jaren zien we zowat overal windturbines verschijnen en daarmee groeit ook de tegenstand. Om draagvlak te creëren wil men iedereen laten participeren (lees: financieel belonen) in de projecten: de grondeigenaars krijgen jaarlijks een zeer ruime vergoeding, wie wil kan mee investeren tegen een interessante intrest.

Sinds 2012 beschikt onze provincie over een windplan, intussen geactualiseerd omdat het beleid inzake milieuvoorwaarden wijzigde en ook de ruimtelijke/landschappelijke context waarbinnen de nieuwe windturbines geplaatst kunnen worden voortdurend verandert. Verdere noodzakelijke toename van het aandeel windenergie mag niet ten koste gaan van de leefkwaliteit, ons Limburgs landschap en de aanwezige natuurwaarden, zo lezen we in het plan.

Illustraties: website Engie

Medelid George Gubbels uit Noorbeek verwees ons naar de *European Landscape Convention* waarin staat: 'Als weerspiegeling van de Europese identiteit en diversiteit is het landschap ons levende natuurlijke en culturele erfgoed, of het nu gewoon of uitzonderlijk is, stedelijk of landelijk, op het land of in het water'.

Windturbines hebben grote impact op het landschap; ze torenen boven alles uit en worden steeds in groepen ingeplant omwille van de rendabiliteit. Een 'windmolenpark' erkent men nu als een zelfstandig landschappelijk element dat als zodanig ook in het landschap moet ingepast worden.

Wat is de situatie voor het project Dalhem-Warsage? De vijf Engie-windmolens met een masthoogte van 100 m (met wiek in hoogste stand 150 m) hebben een vermogen van 3,5 tot 4 MW, dit is 3.500 tot 4.000 kW. Ze komen wel op grondgebied Wallonië maar vier ervan zullen staan tussen de spoorweg en het fietspad dat loopt vanaf Mennekesput voorbij de Steenbos-kapel richting Schophem. Dit betekent: vlak naast een gebied dat erkend is als cultuurhistorisch erfgoed, namelijk de vallei van de Voer en Altenbroek. Bovendien is Voeren het oudste regionaal landschap van Vlaanderen. Zelfs al is de impact op vogels, vleermuizen, insecten, … in het beste geval minimaal, een landschap heeft een waarde op zich. Hier gaat het ook om typisch Voerens landschap: het unieke vergezicht als je aan de Steenboskapel op het bankje zit, als je fietst/wandelt door de veldwegen en langs akkers en weiden met hoogstamboomgaarden voorbij de Witte Kapel… Hier is plaats voor zachte recreatie en daarvoor komen toeristen ook naar Voeren: de stilte, de veldwegeltjes, een uniek patrimonium en bijhorend landschap met heuvels en horizonten.

Windturbines zouden dit alles danig verstoren. Dat bedrijven als Engie de grensregio's opzoeken is wellicht geen toeval. Het geplande project is bovendien al de vierde poging om in of vlakbij Voeren een windmolenpark te realiseren. De vrees is ook dat een goedgekeurd windpark op één plaats de deur openzet voor meer aanvragen.

Op de website van de gemeente Voeren zal vermeld worden wanneer de fase van openbaar onderzoek start; die wordt na nieuwjaar verwacht. Wie bezwaar wil aantekenen heeft daarvoor dan dertig dagen de tijd. H&N zal er ook een raadpleging bij de leden over organizeren. Op basis daarvan beslissen we of wij als vereniging ook bezwaar aantekenen.

Rita Plattau

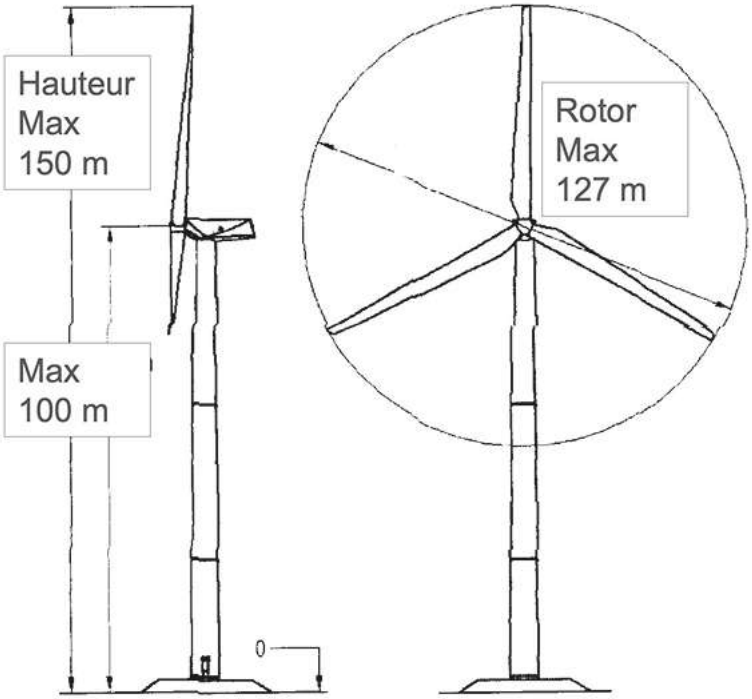

Levensverhalen in een koekjestrommel

Foto Pixabay

Liefste oma en opa, tante en nonkel!

Wij leven in een tijdperk van 'vluchtigheid'. Of moet ik schrijven: vlug, vluchtig, vluchten, vluchtelingen, … Wij leven nu in de 21ste eeuw, het digitale tijdperk. De jongeren schieten met hun smartphone foto's van alles wat schattig, lief, mooi, belangrijk of onbenullig is. Ze delen die foto's ogenblikkelijk via de sociale media. Ze op een harde schijf opslaan doen ze niet meer en ze drukken ze ook niet meer af. Als er een performanter mobieltje gepromoot wordt, dumpen ze het oude, inclusief foto's. Weg!

Leefste grama en graopa, taant en noonk, ik vermoed dat jullie de enigen zijn die nog een twintigsteeeuws 'schatkistje' hebben! Jaja, diep achterin in die bruine stijlvolle kast staat nog een oude blikken koekjestrommel met het portret van Boudewijn en Fabiola op het deksel. Daarin rusten in vrede alle herinneringen aan jullie *gojen aowe tied, wie der nog joonk en fie waort*! Of hebben jullie die oude foto's netjes gerangeerd in dikke bruine fotoalbums, vastgemaakt met van die klevertjes waar je de hoeken van de foto doorheen moest steken?

Liefste oma en opa, tante en nonkel, wie beter dan jullie beseffen dat we niet het eeuwige leven bezitten. Onze toekomst wordt korter en ons verleden langer. Jullie herinneringen zijn diep verankerd in jullie geheugen, maar voor een deel ook in oude prentkaarten, portret- en familiefoto's.

Open die 'schatkist' aan herinneringen! Vraag een van je kinderen of kleinkinderen om gezellig samen die foto's te bekijken. Gaat het schrijven wat moeilijker, vraag hun dan om aan de achterzijde van de foto's gegevens te noteren. Wanneer is die oude foto genomen (datum, jaar?) en bij welke gelegenheid (geboorte, communie, trouw, kermis, …)? Wie staat er op (familie, vrienden, onbekenden)? Noteer het! Misschien moet je ontbrekende gegevens eens vragen aan andere familieleden of kennissen. *Este bleef, doot dat noe! Neet beije.*

Leefste grama en graopa, taant en noonk, *euch sjoeën aow geblötsjte kökskesdoeës* verandert zo in een super waardevolle fotoverzameling, een creatieve erfenis voor uw nageslacht. Jullie levensverhaal is vandaag betekenisvol maar ook in de toekomst.

Julien Geelen

Rare verhalen over zwammen

Foto Wikipedia

De mysterieuze leefwijze van de paddenstoel heeft de mens steeds gefascineerd. De duivelse, magische sfeer die de zwammen werd toebedeeld, wekte achterdocht en wantrouwen op, en resulteerde meer dan eens in angstwekkende fantasieën.

Vliegenzwammen zou je enkel daar vinden waar het roodwitte schuim uit de muil van het briesende paard van Wodan op de aarde viel. Truffels waren enkel te vinden waar een bronstig hert zijn zaad verloor. De ondergrondse knol van de franjeporiezwam groeide enkel maar waar de lynx zijn territorium met urine besprenkelde. Tal van verwijzingen naar dood en verrotting zorgden ervoor dat de paddenstoel zeker niet op het bord terechtkwam, want de associatie bederf en voeding hoort nu éénmaal niet samen.

De grote stinkzwam of *Phallus impudicus* heeft de menselijke fantasie altijd al op hol doen slaan, en dit niet enkel door zijn penisvorm of walgelijke aasgeur. Hij groeit alleen op die plaaten waar heksen copuleerden met de duivel tijdens een

heksensabbat bij volle maan. Door zijn vorm wint hij zeker de prijs voor sexueel exhibitionisme in het zwammenrijk, terwijl ook zijn groeisnelheid fenomenaal genoemd kan worden. Als je de zwam uit zijn duivelsei ziet barsten, denk je onwillekeurig aan de geboorte van een jonge dino in Jurassic Park. Met een snelheid van 2 tot 5 cm per uur groeit hij binnen de kortste keren uit tot een volwassen fallus van 20 tot 25 cm. Gecontroleerd en nagemeten door Goedele Liekens…

Foto Natuurpunt

De in schijfjes gesneden kern van het duivelsei zorgt voor een aparte *touch* als beleg op een pizza. Je krijgt dan het effect van geraspte truffel op een pastagerecht. Er wordt zelfs beweerd dat het een afrodisiacum bij uitstek zou zijn, maar spijtig genoeg niet verkrijgbaar in de handel. Je zal dus zelf op zoek moeten naar die plekjes in het bos, waar de heksen copuleerden met Beëlzebub. Vliegen doen zich dan weer te goed aan de slijmerige olijfgroene laag op de hoed, waarin zich de sporen bevinden. Een vliegenpoepje, van een vlieg die de zwam als Raststätte bezocht, kan tot 20 miljoen sporen bevatten. Het verteringssysteem van de vlieg laat deze sporen volledig intact.

Een andere opmerkelijke zwam vinden we meestal terug op oude vlierbomen. Vlier werd vroeger steeds in de nabijheid van de woonst aangeplant. In de vlier huist immers vrouw Hölle, altijd bereid tot luisteren naar de problemen en de miserie van de mensen. Voorbijgangers namen dan ook steeds beleefd hun hoed af bij het passeren van een oude vlier. De typische zwam, liefst levend op dood hout van vlier, is wel het echte judasoor of *Auricularia auricula-judae*. Je vindt judasoor ook wel op ander loofhout, maar toch minder frequent dan op vlier.

De paddenstoel is eetbaar, maar oudere exemplaren worden al vlug te taai voor consumptie. Verwante malsere soorten worden tegenwoordig ingevoerd uit Oost-Azië. In Chinese gerechten zal hij dan ook zelden ontbreken. Toch maar liefst oppassen bij het bakken, want tijdens het bakproces kunnen zich luchtbellen vormen in de zwam, die dan in je pan gaan exploderen. Ze veroorzaken een ware knoeiboel in de keuken; maar erger nog, hierdoor kunnen ernstige brandwonden veroorzaakt worden.

Volgens de legende heeft Judas zich verhangen aan een tak van de vlier en is deze oorvormige paddenstoel daarop beginnen groeien, ter nagedachtenis aan deze tragische gebeurtenis. De vlier in het Heilig Land moet toch wel een stevigere soort zijn dan de onze, want een verhangingspoging aan onze vlier zal je zonder twijfel,met de strop om de nek, op de bosbodem doen belanden.

Jos Tuerlinckx

Krijgen de 'elektrische torens' een nieuw leven?

Van februari tot juni 2019 werkten de Master-1-studenten van de Sint-Lucas Hogere Kunstschool (École Supérieure des Arts Saint-Luc) van Luik, Afdeling Binnenhuisarchitectuur, als onderdeel van de Ateliers Ontwerpen, rond vier oude, nu niet meer in werking zijnde elektrische transfotorens in Clermontshof (Welschhof), Mabrouck, Nurop en Sinnich. De oefening bestond uit het vinden en ontwikkelen van een passende herbestemming van dit ongewone erfgoed. Zij presenteerden hun plannen en de maquettes van de winnende studenten op een tentoon-

stelling in het gemeentehuis van Voeren. Je zag er hoe ze de Voerense *cabines* op schaalmodel omvormden tot nieuwe – vooral toeristische – herbestemmingen, met veel uitleg en landschapsmodellen.

Op één van de borden lazen we dat het artikel over dit onderwerp van Elza Vandenabeele [links op de foto op de vorige pagina, samen met Veerle Vansant van IOED Oost, de dienst die ook in Voeren waakt over het onroerend erfgoed] in ons jaarboek *d'r Koeënwoof* van tien jaar geleden als eerste informatiebron heeft gediend. Ook heel opmerkelijk is dat de studenten vermoedden dat de architecten van de *cabines* rond 1930 hun inspiratie gehaald hebben uit het Voerense vakwerk en de torentjes aan de ingang van de Commanderie in Sint-Pieters-Voeren. Die waren toen ook nog maar pas gebouwd (1910)!

Info gemeente Voeren, Joep Buysen

Hout voor de kerk

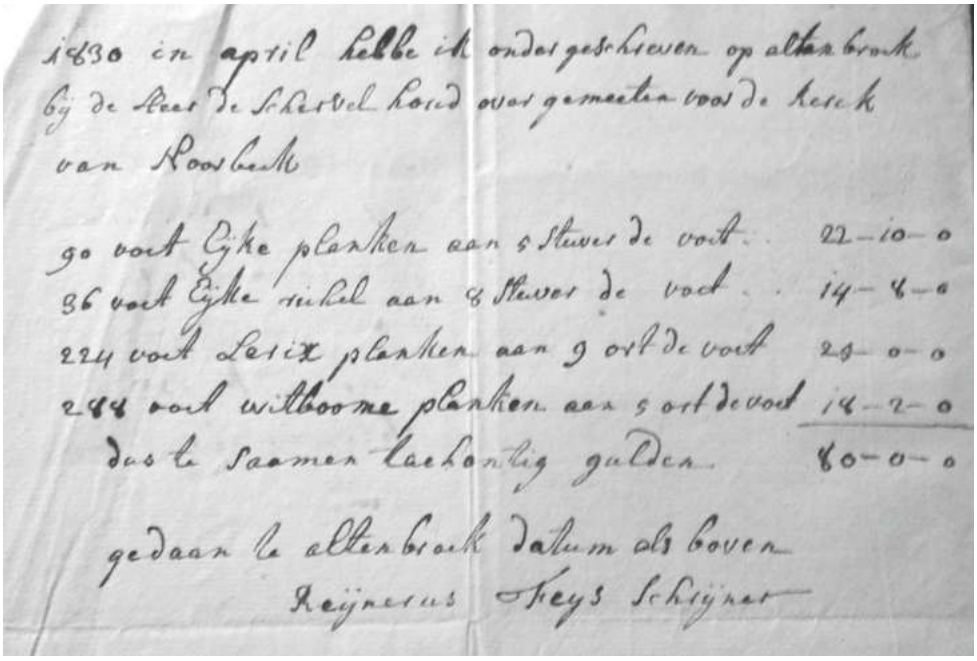
1830 in aprtil hebbe ik onder geschreven op altenbroek
bij de heer de Schervel houd over gemeeten voor de kerck
van Noorbeek

90 voet Eike planken aan 5 stuver de voet	22-10-0
36 voet Eike richel aan 8 stuver de voet	14-8-0
224 voet Larix planken aan 9 ort de voet	25-0-0
288 voet witboome planken aan 5 ort de voet	18-2-0
dus te saamen tachentig gulden	80-0-0

gedaan te altenbroek datum als boven
Reijnerus Heys Schrijner

Dit briefje bevindt zich in het Rijks Historisch Centrum in Maastricht. In 1830 werd de kerk van Noorbeek gerestaureerd en werd op Altenbroek bij kasteelheer de Schiervel hout gekocht. Eiken planken, eiken 'richels' (vierkante balkjes), planken van larix (lork) en *witboome* (populier). De prijzen werden per voet berekend in stuivers en ort (oorden). Een voet was in Mheer en dus wellicht ook in Noorbeek 29 cm (1). De munteenheid was toen de gulden. 1 stuiver = 1/20 gulden; 1 oord = 1/4 stuiver.

We zitten hier nog in de Hollandse periode, toen het huidige België deel uitmaakte van het Nederlandse koninkrijk. Overigens duurde het na de Belgische Omwenteling (eind augustus 1830) nog een tijdje vooraleer de franc de nieuwe munteenheid werd. Vermits Oost-Limburg tot 1839 ook Belgisch was, gebruikten ze daar toen eveneens de franc. Zelfs daarna werden guldens alleen gebruikt om 'Hollandse' belastingen te betalen; de rest ging in francs.

Maar deze rekening klopt niet helemaal:

- regel 1: 90*5 = 450 stuivers = 22 gulden, rest 10 stuivers, inderdaad 22-10-0,

- regel 2: 36*8 = 288 stuivers = 14 gulden rest 8 stuivers, inderdaad 14-8-0,

- regel 3: 224*9 = 2.016 oorden = 504 stuivers, rest 0 oorden = 25 gulden, rest 4 stuivers, dus 25-4-0,

- regel 4: 288*5 = 1.440 oorden = 360 stuivers, rest 0 oorden = 18 gulden, rest 0 stuivers, dus 18-0-0.

De som zoals ze op het blad staat klopt wel: 79 gulden en 20 stuivers, dus 80 gulden (80-0-0). Maar als je de getallen samentelt die hierboven zijn vermeld, is de uitkomst 79 gulden en 22 stuivers, dus 80 gulden en 2 stuivers (80-2-0).

Blijft de vraag of niemand de foutjes heeft opgemerkt, dan wel gedacht heeft: 'hij rekent ons eigenlijk nog twee stuivers te weinig aan, we zullen dus maar niks zeggen'.

George Gubbels, Rik Palmans

1. http://www.meertens.knaw.nl/mgw/nl/plaats/670

Zwarte vogels

De **raaf** is de grootste kraaiachtige: groter dan een buizerd! Door de intensieve bestrijding was hij in de eerste helft van de twintigste eeuw verdwenen uit België. In 1970 werd in de Ardennen een herintroductie gestart. Met succes, want op dit ogenblik is er daar weer een stabiele populatie. Klaarblijkelijk heeft die zich nu al uitgebreid tot in de Voerstreek: in de omgeving van het Veursbos wordt sinds vijf jaar geregeld een koppel raven waargenomen.

Het kleinere neefje van de raaf is de **zwarte kraai**, die overal heel algemeen is. Wist je overigens dat die alleen in onze (westelijke) hoek van Europa helemaal zwart is? Elders vind je de **bonte kraai**, grijs met een zwarte kop, vleugels en staart. Of zwarte en bonte kraai aparte soorten dan wel nauw verwante ondersoorten zijn is een punt van discussie. Waar hun verspreidingsgebieden elkaar raken, komen vaak gemengde paren voor en de jongen daarvan zijn vruchtbaar. 's Winters zie je kraaien wel eens in groepen, maar de rest van het jaar zijn ze meestal alleen of met zijn tweeën. Ze nestelen ook nooit in kolonies.

Dat is wel het geval bij de andere twee soorten kraaiachtigen die we nog bij ons zien: kauwen en roeken. **Kauwen** zijn wat kleiner (zo groot als een duif). Je kunt ze ook herkennen aan de grijze kleur in de nek en aan hun typisch geluid: ze roepen hun eigen naam. (Nou ja, kraaien hebben eveneens hun naam van het geluid dat ze maken.) Ze zijn ook het minst bang van mensen: als je in de bebouwde kom iets kraaiachtigs op het dak ziet zitten, is het meestal een kauw. Ze nestelen zelfs vaak in gebouwen, in elkaars nabijheid in losse kolonies.

Ook **roeken** maken hun nesten in een kolonie, dicht bij elkaar in bomen. Fourageren (voedsel zoeken) doen ze eveneens in groep, op akkers of in weilanden. Ze zijn te onderscheiden van kraaien door de kale snavelbasis. Ze hebben bovendien een 'broek' aan: het bovendeel van de poten is eveneens met veren bekleed. Je ziet hier in Voeren geregeld groepen roeken, maar bij mijn weten is de dichtstbijzijnde kolonie vlak bij de A2-autosnelweg en het vliegveld van Beek. (Of weet iemand er een dichter bij Voeren?) De roeken daar hebben klaarblijkelijk wel geleerd dat ze uit de buurt van de start- en landingsbaan moeten blijven.

Rik Palmans

Roeken worden in het Duits *Saatkrähen* (zaadkraaien) genoemd omdat ze vaak op akkers te zien zijn. Let op de kale snavelbasis, waardoor die er wit uitziet.

Wie was Joseph Kerff?

An die Bevölkerung
von AMEL
und Umgebung!

Hiermit bringe ich den dortigen Einwohnern zur Kenntnis daß ich Sonntag, den 1. Juni, im Restaurant Küches (Eckhaus) in Amel von 11-14 Uhr

Sprechstunden halten werde, zwecks Anpassung von Augengläsern und Brillen.

Diplom-Optiker Jos. Kerff, Eupen, Bergstr. 40

Avis à la population d'AMBLEVE et environs!

Je porte a la connaissance de la population que je me rendrai dimanche, le 1. Juin, au Restauration KÜCHES, (coin de rue) à Amblève de 11 à 14 h.

pour l'examen et la correction de la vue.

Opticien diplomé Jos. Kerff, 40, rue de la Montagne, Eupen.

Le Groupement Généalogique de Henri-Chapelle heeft in het oud gemeentehuis van die gemeente een uitgebreid archief samengebracht van documenten die nuttig kunnen zijn voor lokale stamboomonderzoekers. Ook over de dorpen van de Voerstreek is er materiaal te vinden. Onder meer een verzameling schriftjes waar een zekere Joseph Kerff registers van parochies en kerkfabrieken in heeft overgeschreven. In de tijd dat hij dat deed – ik vermoed omstreeks 1950 – bestonden er nog geen fotokopieën, laat staan dat je documenten digitaal kon kopiëren en verspreiden.

Het enige spoor dat ik vond naar Joseph Kerff is een advertentie waarin hij zijn diensten als opticien aanbiedt. Waarschijnlijk was zijn historisch onderzoek een hobby die hij na zijn pensionering beoefende. Als iemand meer over hem weet hoor ik dat graag.

Nog een interessant detail: in sommige schriftjes zit nog het etiket van de zaak waar hij die kocht: Lexidata, Dorp 18 in Hendrik-Kapelle. In het Nederlands, inderdaad. Weet iemand daar meer over?

Rik Palmans

Agenda

Op **vrijdag 7 februari 2020**, om 20:00 uur, houden we onze volgende **Werkwinkel**. Die vindt plaats bij Ingrid Briers thuis (De Plank 85, Sint-Martens-Voeren). Zoals altijd: een vaste agenda is er niet, de deelnemers mogen elk onderwerp te berde brengen, zolang het maar verband houdt met de geschiedenis, de cultuur, de natuur of het leefmilieu van onze streek. Iedereen is welkom, ook niet-leden die eens van de sfeer willen proeven.

Op **maandag 2 maart 2020** om 20:00 uur is de volgende Werkwinkel bij Jan Verheyden thuis (Mostert 11, Teuven).

Je vindt de meest actuele informatie over onze activiteiten – en tal van andere zaken – op onze website: http://heemennatuurvoeren.be. Ga er dus zeker eens een kijkje nemen. We sturen kort vóór een activiteit ook per e-mail een uitnodiging. Als je nog niet op onze adressenlijst stond, geef je e-mailadres dan door aan joep@heemennatuurvoeren.be.

We moeten ook nog een datum en locatie prikken voor onze statutaire **jaarvergadering**, ergens dit voorjaar. Daar hoor je iets van als we de organisatie ervan helemaal rond hebben.

Beheerwerken in Altenbroek

Wie dit najaar kwam genieten van Altenbroek, zal gemerkt hebben dat er hard gewerkt werd aan **natuurherstel** in het reservaat. In de helling *onder Voerenberg*, langs de weg naar Altenbroek, is er heel wat gekapt in de **houtkanten;** vorige winter werden die aan de overkant van de vallei aangepakt. Houtkanten zijn lijnvormige struwelen op de randen van percelen; ze zijn breder dan een haag en bestaan uit diverse soorten struiken en bomen. Vroeger hielden ze het vee tegen, beschermden ze de akkers of het weiland tegen wind en erosie, en leverden ze brand- en geriefhout. Ondertussen vormen ze een rijk ecosysteem met bijzondere plant- en diersoorten. Onder andere de grauwe klauwier broedt jaarlijks in de jonge houtkanten met doornig struweel. De houtkant onder *Voerenberg* heeft al een aantal jaren kunnen doorgroeien. Om hem interessant te houden voor insecten, vogels en migrerende zoogdieren snoeien we de bomen en struiken. Zo kan de nodige verjonging optreden. Ook aan de rand van bospercelen is het belangrijk om af en toe wat openheid te creeren. Dat gebeurde in het begin van dit jaar in *Bovenhout* (1). We hopen dat onder andere de hazelmuis zich hier binnenkort thuis voelt. Het verjongen van de vele diverse houtkanten en bosranden in Altenbroek is een terugkerende taak voor het beheerteam.

Op de helling aan *Belbarrière* (2) werd er gekapt in het bosje van de *Juffrouwendriesch* (in het Voerense dialect *de Jonkfer* genoemd), en dit in het kader van **omvormingsbeheer**. De vroegere eigenaars van Altenbroek hebben op vele plaatsen bomen aangeplant voor de houtproductie, vaak snelgroeiende uitheemse soorten. Omdat ze de bosbodem op onnatuurlijke wijze verstoren – bijvoorbeeld door overmatige bladval –, blijft in de ondergroei weinig ruimte over voor onze eigen inheemse plantensoorten. Insecten en vogels hebben bovendien meer baat bij een natuurlijk bos met diverse inheemse planten, zowel voor voedsel als nestgelegenheid. Op het moment dat Natuurpunt eigenaar werd, stonden in *de Jonkfer* heel wat populieren; het zijn die bomen die dit najaar gekapt werden. Het weghalen van de uitheemse bomen is een eenmalige maatregel en lijkt initieel nogal drastisch. Wees gerust, de natuur is veerkrachtig, en de winst in biodiversiteit op lange termijn maakt het de moeite waard.

Beheerkeuzes worden weloverwogen gemaakt door specialisten ter zake en beheerplannen worden op Vlaams niveau gescreend opdat het beheer afgestemd is op Europese natuurdoelen en regelgeving. Het gevoerde beleid en het beheer door Natuurpunt werd in de voorbije 25 jaar door sommigen zwaar gecontesteerd, door anderen op luid applaus onthaald, dan weer met argusogen bekeken of nieuwsgierig opgevolgd. Alleszins heeft 25 jaar natuurbeheer geleid tot een unieke rijkdom aan plant- en diersoorten in het gebied, waaronder een aantal zeldzaamheden. We weten allemaal dat de biodiversiteitscrisis op zowat alle plekken van de wereld te voelen is. Talloze plant- en diersoorten verdwijnen in een ijltempo, alsof we beland zijn in een nieuwe *mass extinction* (de laatste keer dat er zo snel zoveel soorten uitstierven, was 65 miljoen jaar geleden, bij het uitsterven van de dinosauriërs). Als je dan als afdeling kan poneren dat in ons reservaat de laatste 25 jaar de soortenrijkdom juist is gegroeid, is dat best iets om trots op te zijn.

Kappen in tijden van klimaatverandering (3)

Tegelijkertijd woedt er in die wijde wereld het prangende probleem van de opwarming van de aarde. Het klimaat verandert, en zelfs een ambitieus klimaatbeleid zal niet verhinderen dat het deze eeuw warmer wordt. Wetenschappelijke rapporten gaan ervan uit dat onze zomers gemiddeld droger zullen worden, de winters gemiddeld warmer en vochtiger. De kans op extreme weersomstandigheden neemt toe en de zeespiegel zal de komende eeuwen verder stijgen. De gevolgen kunnen zowel op ecologisch, sociaal als economisch vlak ingrijpend zijn. Luchtverontreiniging, periodes van watertekorten afgewisseld met periodes van watersnood, nieuwe ziektes, mislukte oogsten, klimaatvluchtelingen,... Ook onze natuur lijdt onder klimaatverandering. Daar komt het probleem bij van een overdosis stikstofverbindingen, afkomstig van landbouw, verkeer en industrie. Waardevolle en typisch Vlaamse landschappen dreigen te verdwijnen, waardoor planten en dieren die daarvan afhankelijk zijn hun leefgebieden verliezen. Meer dan ooit zijn er miljoenen mensen zich bewust van deze reële bedreigingen. Die mensen stellen zich vragen bij het kappen van bomen, omdat ze denken dat de oplossing voor het klimaatprobleem er in ligt om alle bossen (ook soortenarme productiebossen) te behouden en alle open natuurdomeinen met bomen te beplanten. Hoewel bomen inderdaad CO_2 capteren, zou het beplanten van waardevolle open landschappen het jarenlange opgebouwde beleid rond het herstel van diverse natuurtypes (in functie van biodiversiteit) totaal ondermijnen.

Voor onze bloemrijke graslanden, moerassen, heide, veen- en valleigebieden, dragen wij net zo'n grote internationale verantwoordelijkheid als de

Brazilianen voor het Amazonewoud. Ons land heeft daar bindende afspraken over gemaakt in het kader van Natura 2000, een Europees netwerk van beschermde natuurgebieden. De doelstellingen, opgesteld door wetenschappers, vormen de absolute onderlat om die bijzondere natuurtypes te kunnen behouden tegen 2050. Ze vormen een hartmassage voor natuur die we anders gaan verliezen. Het verdwijnen van bepaalde icoonsoorten is als het doodvallen van de kanaries in de koolmijn: ze wijzen op een natuurlijk systeem dat verzwakt is. De klimaatverandering, met grote schommelingen en extreem weer, heeft juist nood aan aaneengesloten landschappen, met een diversiteit aan habitattypes en robuuste natuurgebieden waarbinnen soorten zich kunnen verplaatsen. In functie daarvan worden her en der plantages voor houtoogst vervangen door natuurlijke bossen. Bossen met verschillende boomsoorten zijn op de koop toe beter bestand tegen een verstoord klimaat.

Wat is nu belangrijker: biodiversiteit of het klimaat? Het is een zinloze discussie. Maar het gaat vooral voorbij aan de vaststelling dat er gewoon veel te weinig plaats is voor natuur in Vlaanderen. We zijn de bosarmste regio van Europa. Daarnaast is amper 3% van Vlaanderen aangeduid als natuurgebied. Ter vergelijking: in Nederland gaat het over 12%. Door de taart groter te maken, hoeven we helemaal geen hartverscheurende keuze te maken tussen klimaat en biodiversiteit.

Waar moeten we die bijkomende ruimte voor klimaatbossen en natuur dan gaan zoeken? De engagementen uit het nieuwe regeerakkoord indachtig is het hoog tijd om dat debat op te starten. Al in 1997 kwam de Vlaamse regering overeen dat er 10.000 hectare bos moest bijkomen, buiten de bestaande natuurgebieden. Maar door een gebrek aan visie en ruimtelijke planning, is daar 22 jaar later nauwelijks iets van gerealiseerd. Vooral in landbouwgebied (58% van de oppervlakte van Vlaanderen) komen bebossingsprojecten moeilijk van de grond doordat de overheid zulke projecten, zelfs als ze gedragen zijn door de eigenaars, negatief adviseert. Nochtans liggen er duidelijk kansen: uit onderzoek blijkt dat minstens 15% van het agrarisch gebied helemaal niet in landbouwgebruik is. Dat is ongeveer 100.000 hectare. In plaats van vrij spel te geven aan oneigenlijk landbouwgebruik – denk bijvoorbeeld aan 'verpaarding'en 'vertuining' – zouden we ook daar kunnen inzetten op het aanleggen van bossen. Door die extra bossen ook nog eens dicht bij stads- en dorpskernen te planten, komen we tegemoet aan de prangende vraag naar meer natuur op wandelafstand. Iedereen, man en vrouw, jong en oud, heeft voor zijn fysieke en psychische welzijn nood aan natuur in de buurt.

Voor Voeren is de situatie nog lichtelijk anders. Ons landschap is al eeuwenlang in cultuur genomen en kenmerkt zich door uitzonderlijk waardevolle graslanden. Je zou kunnen zeggen dat landbouw en natuur hier eeuwenlang hand in hand zijn gegaan. Om die reden werd de Voerstreek beschermd als cultuurhistorisch landschap. Specifiek gaat het om de Gulpvallei en de Voervallei (daarbij ook Altenbroek!); samen goed voor nagenoeg één derde van de Voerense oppervlakte. De bescherming van die graslanden is niet alleen belangrijk vanuit het perspectief van erfgoed, of vanuit biodiversiteitsbehoud, maar draagt evenzeer zijn steentje bij in onze strijd tegen de klimaatverandering! Recent wetenschappelijk onderzoek toonde aan dat het beschermen van grasland één van de meest kostenefficiënte en effectieve acties is in onze strijd tegen de opwarming van de aarde (4).

Voor Natuurpunt staat het buiten kijf dat de natuur een levensbelangrijke bondgenoot is in de strijd tegen klimaatverandering. En het klinkt heel simpel: om klimaatverstoring op te lossen hebben we bomen, bomen en nog eens bomen nodig. Maar dat is helaas niet het volledige verhaal. Er moet wereldwijd eveneens keihard worden ingezet op de uitfasering van fossiele brandstoffen. Zonder een doorgedreven energietransitie is onze natuur alleen niet in staat om als CO_2-slurper op te treden. En even belangrijk: naast bossen zullen we ook andere types natuur nodig hebben: zowel om CO_2 op te slaan, als om de grootste klimaatschokken op te vangen. Je moet dan vooral denken aan waterrijke terreinen: zolang die nat blijven, houden die niet alleen CO_2 vast in de bodem, maar vullen ze tegelijkertijd het grondwater aan en beschermen ons tegen overstromingen, periodes van droogte en hittegolven. In 2020 gaan we ook in Altenbroek werken aan het terug 'vernatten' van *'t Soer*, een perceel dat vroeger moeras was, op de plek waar het Lankwater (zoals de Noor op Voerens grondgebied heet) vanuit Nederland ons land in stroomt. Dergelijke natuurgebieden zijn echte klimaatbuffers, die een grote bijdrage leveren aan een klimaatrobuust Vlaanderen én aan onze biodiversiteit.

1. Toponiem voor het bos achter Ottegroeven, op de grens tussen 's-Gravenvoeren en Sint-Martens-Voeren.

2. Toponiem voor het gebied rechts van de weg als je van Altenbroek naar Noorbeek gaat. Iets meer in de richting van de Schoppemerheide ligt de ***Jonkfer***.

3. Wat volgt is een tekst gebaseerd op het opiniestuk van Robin Verachtert en Hendrik Moeremans, gepubliceerd op 4.12.2019 op www.natuurpunt.be/nieuws.

4. https://uwmadscience.news.wisc.edu/ecology/, post van 15.11.2019

Liselotte Bollen

Werkwinkel

Op de eerste Werkwinkel van deze winter, op 23 oktober 2019, waren we met 15 bijeen bij Fridy Maurer in de Potpour-ri. Naast de hierboven behandelde milieuzaken kwamen nog andere onderwerpen aan bod.

Zo hadden we het over een 'containeradventief', *Euphorbia serpens*, die met olijfboompjes meekomt uit Spanje en zich hier makkelijk handhaaft en vestigt als onkruidje tussen de tegels. En een hazelnootje bleek doorboord door de hazel-nootboorder.....

Commentaar ook op het voorwoord in het vorige Voerens Blaedsje: is die omgevallen es in Veurs misschien aangetast door de essentaksterfte? Dat is belangrijk om te weten, want er staan nogal wat essen in de streek, dikwijls langs wegen en paden. (Maar Danny Zeevaert bevestigde later dat de boom in Veurs onderaan de stam helemaal rot was en daardoor omgevallen. Dus geen essentaksterfte in dit geval.) En aandacht voor (illegale?) jacht in het speelbos op de Schoppemerheide. Kan de nieuwe boswachter misschien invloed hebben?

Bijen zijn van groot belang voor onze natuur en ons voedsel. Maar naast de honingbijen zijn er nog eens honderden verschillende vaak solitair levende bijensoorten, waar wij vriendelijk voor moeten zijn met voorzichtig wieden (ze zitten onder de grond) en met bijenhotelletjes ophangen op de zuidoost-kant. De houten of bamboeholletjes moeten mooi glad geschuurd worden aan de ingang, anders raken de vleugeltjes beschadigd!

Joep Buysen

Neteldoek

Welke huisvrouw heeft nog een neteldoek in de keuken? Nee nee , geen (katoenen) keukendoek of handdoek. De witte roodwit geblokte of -gelijnde los geweven doek, de neteldoek of kaasdoek, werd door onze oma's gebruikt om *makkeij*, ambachtelijke wrongel of platte kaas te laten uitlekken, om de pitjes uit de gloeiend hete confituur te zeven en om de handgemolken melk te filteren.

De natuur levert verschillende soorten vezels om te weven en te vlechten: lang graanstro, *vietse*, pitrus of halmen van biezen, *brieëme* of bramen, hennep, vlas, jute, … Vergeet je niet de brand-netel? De bladeren van de brandnetel werden aan de dieren gevoederd of er werd soep van gekookt of thee getrokken. En de stengels leverden de vezels voor het weven van… de neteldoek!

Julien Geelen

Voerense uitdrukkingen

Een aantal Voerense uitdrukkingen die onlangs aan onze *Dieksjonnaer* (te raadplegen op de website van Heem en Natuur Voeren) zijn toegevoegd door diverse leden:

Uit Sint-Pieters-Voeren:

Inge vilt op e roeëzeblad, 'ne andere op 'n kooflat! (De een valt op een rozenblad, de andere op een koeienvla! Het leven is een loterij).

Uit 's-Gravenvoeren:

Es der èsj zich neeët sjaamde vur z'n vrun, da brun 'e oet e sjtung! (Als de es zich niet schaamde voor zijn vrienden, dan brandde hij waar hij stond). Gezegd bij het omzagen van de boom, met de vraag wat die boom niet allemaal heeft zien gebeuren gedurende zijn leven). *Brun* en *sjtung* zijn twee woorden in de tweede aanvoegende wijs, dat wil zeggen: een verleden-tijdvorm die gebruikt wordt als men een wens of verlangen wil uitdrukken (bijvoorbeeld *kieëm hae noe mer*, in plaats van *kaom hae noe mer*. (Kwam hij nu maar). Tegenwoordig wordt er in ons nivellerend plat steeds vaker de normale verleden tijdvorm hiervoor gebruikt, zoals in het Nederlands.

Gehoord in Sint-Martens-Voeren:

Ouw kanunnike (Oude kanunniken, gezegd over oude mensen als ze hun wijsheid van vroeger verkondigden).

Alles mit maote zaat d'r sjnieder en hae heef de vrouw mit d'r meter op d'r zak (Alles met mate zei de kleermaker en hij sloeg zijn vrouw met de meter).

Enkele uitdrukkingen uit Moelingen:

Die kèn ich van haor noch ploem (Die ken ik van haar noch pluim).

*Die widvrouw haat zich loate ploem*e (Die weduwe heeft zich laten pluimen, zich geld laten aftroggelen, zich laten kaalplukken).

Dat is 'n gekke waj (Dat is een gekke vrouw, vergelijk met 'ne gewajde, een gek).

Dat is 'n koei moel (Dat is iemand met een kwade tong, kwaadspreker).

Twee zinnen neplatijn als grapje: *Este nix Pax, Christe Nix* (Als je niks pakt, krijg je niks) — *Extra hoga boma, pikkela nota, villa da, breka bena* (Extra hoge bomen, noten pikken, daar viel hij, breekt zijn benen).

En dan nog een tongbreker. Zeg dit maar eens een paar keer snel na elkaar: *'t Haat gee breier blad es e breed blao brieëmeblad* (Er is geen breder blad dan een breed blauw bramenblad).

Joep Buysen